Models / Modelos / Modèles
T66T035-LHP

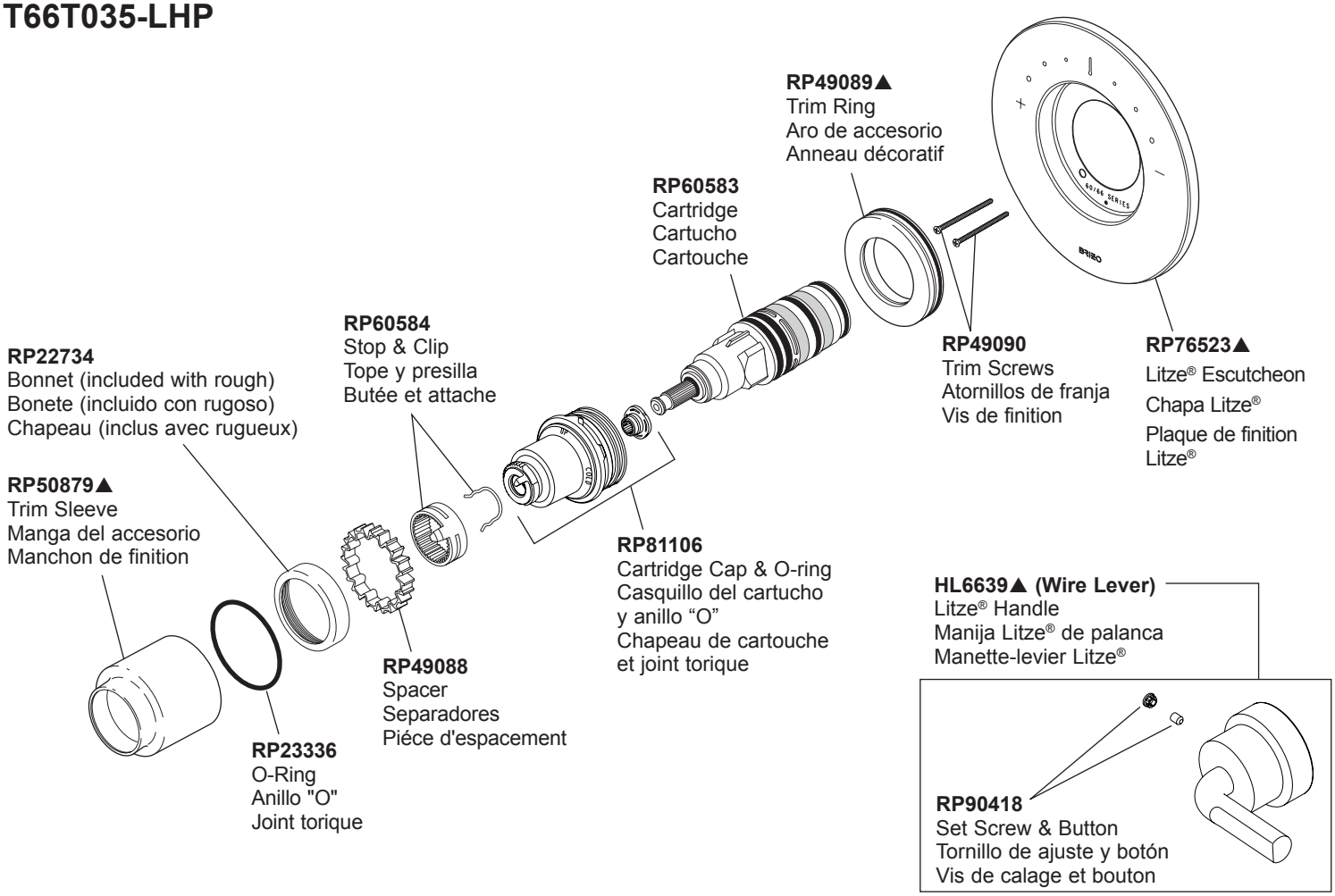

HL6632▲ (Lever)
Litze® Handle
Manija Litze® de palanca
Manette-levier Litze®

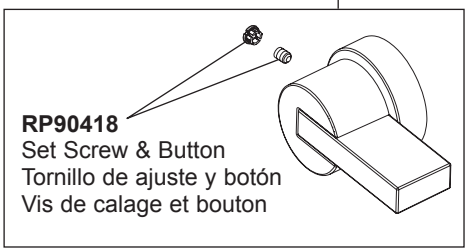

HL6633▲ (T-Lever)
Litze® Handle
Manija Litze® de palanca
Manette-levier Litze®

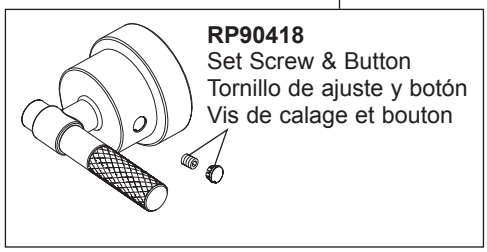

HL6634▲ (Industrial Lever)
Litze® Handle
Manija Litze® de palanca
Manette-levier Litze®

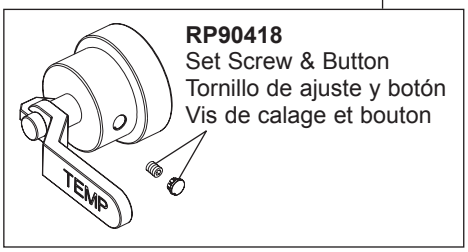

RP72604
Optional Extension Kit
Kit opcional de la extensión
Kit facultatif de rallonge

Installation reference available on instruction sheet 75200.

Referencia de la instalación disponible en la hoja de instrucción 75200.

Référence d'installation disponible sur la feuille d'instruction 75200.

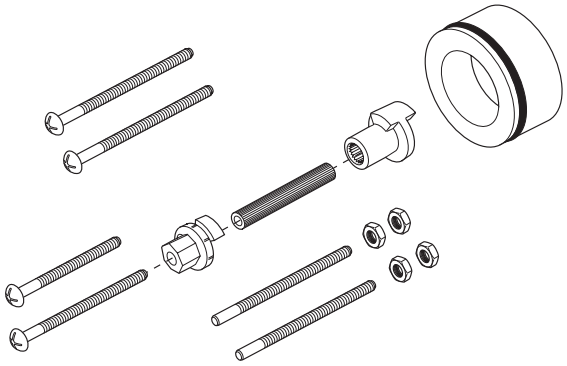

HW6632▲ (Wheel Lever)
Litze® Handle
Manija Litze® de palanca
Manette-levier Litze®

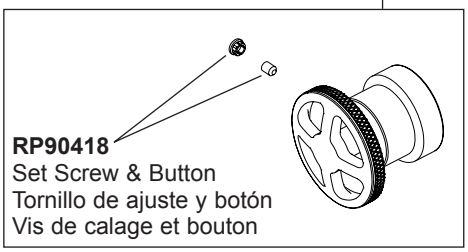

▲Specify Finish / Especifíque el acabado / Précisez le fini