PARTS EXPLOSION
VUE ÉCLATÉE DES PIÈCES
DETALLE DE LAS PIEZAS

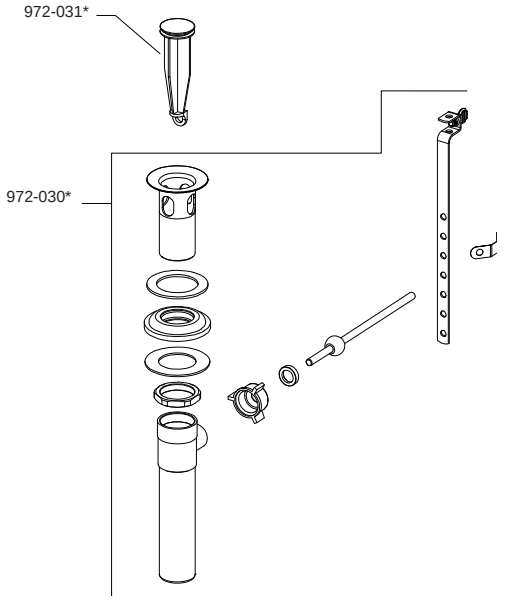

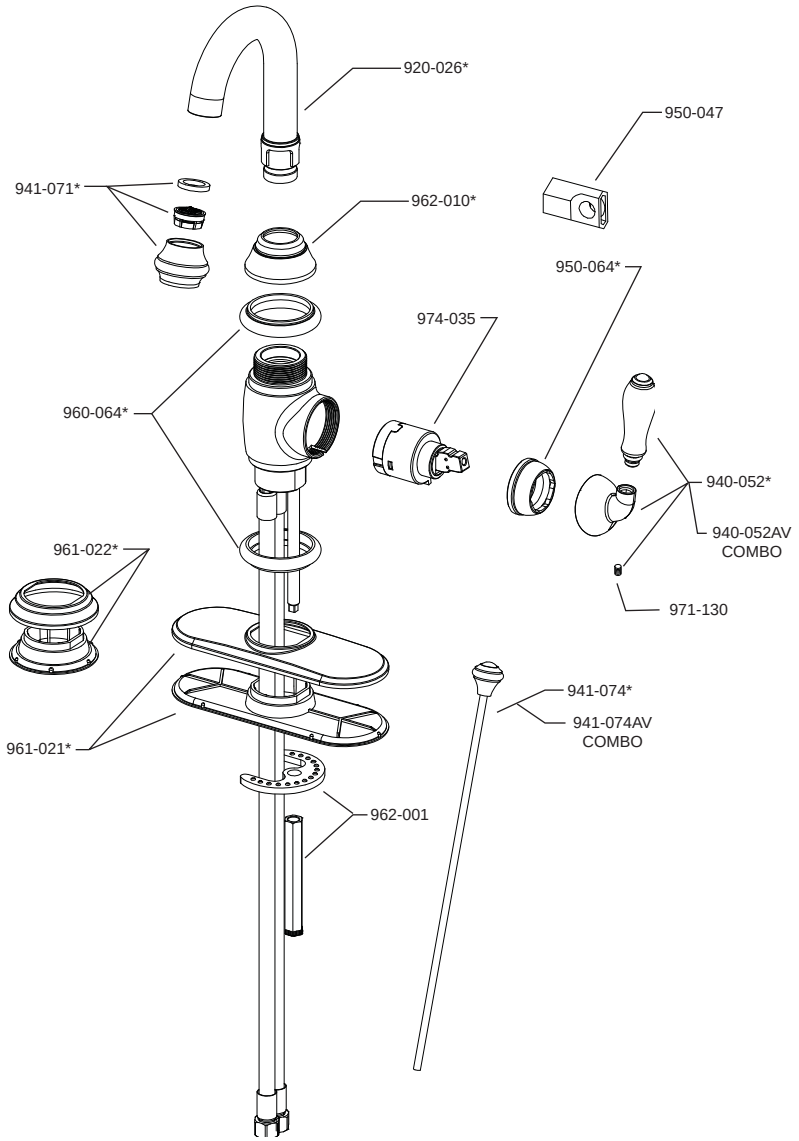

+ Price Pfister Faucets Meet ANSI/ASME Standard A112.18.1 M, CSA B125 and FTC flow rate requirements of 2.2 gpm, 8.33 L/Min. at 60 psi.

+ Les robinets sont conformes aux exigences des normes ANSI/ ASME A112.18.1M, CSA B125 et aux exigences de débit FTC de 8,33 l/min. (2,2 gpm) à 60 psi (livres par pouce carré).

+ Los grifos Price Pfister cumplen con la Norma A112.18.1M de ANSI/ASME y los requisitos de velocidad de gasto de CSA B125 y FTC, de 2,2 gpm, 8,33 l/min., máximo a 60 libras por pulgada cuadrada (psi).

PRICE PFISTER SAVES ENERGY
PRICE PFISTER ÉCONOMISE L'ÉNERGIE
PRICE PFISTER AHORRA AGUAPAGE 6

Price Pfister™

Pf Pfreshest Ideas in Pfaucets.

19701 DaVinciLake Forest, CA 92610
Phone 1–800–PFAUCET
A BLACK&DECKER COMPANY

English		Français		Español	
*	Letter Designates finish	*	La lettre désigne le fini	*	La Letra Indica el Terminado
A	Polished Chrome	A	Chrome poli	A	Chrome Pulido
J	PVD Brushed Nickel	J	Nickel brossé PVD	J	Níquel cepillado PVD
V	PVD Brass	V	Laiton PVD	V	Latón PVD